![key]	KONTROLA DOSTĘPU - JEDNOSTRONNA
![keys]	KONTROLA DOSTĘPU - DWUSTRONNA
CR1	CZUJNIK RUCHU I OBECNOŚCI 360°, 16A, IP44 DOSTROPOWY UNIWERSALNY
	WYPUST ZASILAJĄCY 1-FAZOWY Z REZERWĄ PRZEWODU ZASILAJĄCEGO 3 METRY

ModernEko
tel. 882 - 147 - 538
Wojciech Świerczyński
ul. Pietrusińskiego 12 lok.9
42-207 Częstochowa

Inwestor:	Szpital Wojewódzki im. Kardynała Stefana Wyszyńskiego Al. Piłsudskiego 11, 18-404 Łomża				
Faza:	**PROJEKT TECHNICZNY**				
Branża:	Elektryczna				
Temat:	**Przebudowa II piętra i części piwnicy Pawilonu H Szpitala Wojewódzkiego im. Kardynała Stefana Wyszyńskiego w Łomży. DOSTOSOWANIE KLATEK SCHODOWYCH**				
Adres inwestycji:	Al. Piłsudskiego 11, 18-404 Łomża, działka nr 12191/3, identyfikator działki 206201_1.0001.12191/3				
Projektował:	mgr inż. Grzegorz Drelich	SLK/0605/POOE/04	specjalność elektryczna	06.2024	
Opracował:	mgr inż. Damian Olszewski			06.2024	
Sprawdził:	mgr inż. Marian Gorzkowski	330/DOŚ/14	specjalność elektryczna	06.2024	
RZUT KLATEK SCHODOWYCH - INSTALACJA OŚWIETLENIA I KONTROLI DOSTĘPU				Skala: **1:50**	Nr rys. **E101**

LEGENDA:

Symbol	Opis
CSP	CENTRALA SYGNALIZACJI POŻARU ISTNIEJĄCA
	CZUJKA DYMU - OPTYCZNA
	CZUJKA DYMU - WIELOSENSOROWA
	WSKAŹNIK ZADZIAŁANIA CZUJKI
	RĘCZNY OSTRZEGACZ POŻARU
M44	MODUŁ 4-WEJŚĆ/4-WYJŚĆ
	SYGNALIZATOR AKUSTYCZNO-OPTYCZNY WEWNĘTRZNY
	SYGNALIZATOR AKUSTYCZNO-OPTYCZNY ZEWNĘTRZNY
	SIŁOWNIK KLAPY ODCINAJĄCEJ 230V NC
DSZ	DETEKTOR ZASYSAJĄCY
	PUNKT ZASYSAJĄCY W SZYBIE WINDY
	KONTROLA DOSTĘPU - JEDNOSTRONNA
	KONTROLA DOSTĘPU - DWUSTRONNA

ModernEko
tel. 882 - 147 - 538
Wojciech Świerczyński
ul. Pietrusińskiego 12 lok.9
42-207 Częstochowa

Inwestor:	Szpital Wojewódzki im. Kardynała Stefana Wyszyńskiego Al. Piłsudskiego 11, 18-404 Łomża				
Faza:	**PROJEKT TECHNICZNY**				
Branża:	Elektryczna				
Temat:	**Przebudowa II piętra i części piwnicy Pawilonu H Szpitala Wojewódzkiego im. Kardynała Stefana Wyszyńskiego w Łomży. DOSTOSOWANIE KLATEK SCHODOWYCH**				
Adres inwestycji:	Al. Piłsudskiego 11, 18-404 Łomża, działka nr 12191/3, identyfikator działki 206201_1.0001.12191/3				
Projektował:	mgr inż. Grzegorz Drelich	SLK/0605/POOE/04	specjalność elektryczna	06.2024	
Opracował:	mgr inż. Damian Olszewski			06.2024	
Sprawdził:	mgr inż. Marian Gorzkowski	330/DOŚ/14	specjalność elektryczna	06.2024	
RZUT KLATEK SCHODOWYCH - INSTALACJA SSP				Skala: **1:50**	Nr rys. **E102**

Strefa pożarowa 2/H (PM)≤ 500 MJ/m2 - część pawilonu H
84,21 m2 ≤ 10000 m2

Strefa pożarowa 3/H (PM)≤ 500 MJ/m2 - część pawilonu H
25,26 m2 ≤ 10000 m2

Strefa pożarowa 4/H (PM)≤ 500 MJ/m2 - część pawilonu H
100,89 m2 ≤ 10000 m2

Strefa pożarowa 1/H (ZL III)piwnice pawilonu H + łącznik G
738,43 m2 ≤ 5000 m2

ZAKRESKOWANY OBSZAR
POZA ZAKRESEM OPRACOWANIA

L1/09 L1/08 L1/07 -1.05 pomieszczenie przygotowania L1/11 L1/10 -1.03 poczekalnia L1/18 L1/17 -1.09 pokój opisów L1/20 L1/19 -1.07 sterownia L1/24 -1.10 pomieszczenie badań RM L1/23 L1/26 L1/25 -1.12 pomieszczenie techniczne L1/29 L1/30 -1.13 wentylatornia 84,21 m2 L1/31 L1/32 -1.14 rozdzielnia NN -1.16 szatnia damska magazyn -1.17 wentylatornia

Ls/02 M44 L3/05 -1.04 wc personelu L1/05 L1/06 -1.06 wc pacjentów zespół pomieszczeń Pracowni Rezonansu Magnetycznego -1.08 szatnia pacjentów L1/15 L1/16 L1/21 L1/22 -1.11 magazyn TK L1/28 L1/27 Ls/08 L3/06 M44 Ls/09 L1/48 L1/49 L1/50 L1/46 L1/47 -1.15 korytarz 78,16 m2 L1/44 L1/45 Ls/10 L1/34 L1/33 L3/07 M44 HP25 L1/43 Ls/11 L1/35 -1.18 klatka schodowa K12 L3/09 M44 L3/08 M44 L1/36 -3.30 winda

KD L1/04 L1/03 -1.01 korytarz L3/02 M44 L3/01 M44 L1/12 Ls/03 L1/14 L1/13 L1/53 L1/54 L1/51 L1/52 HP25 Ls/04 L3/03 L1/55 -1.19 klatka schodowa K11 -1.65 L1/56 -3.30 L1/63 L1/64 Ls/01 L1/01 L1/02 -1.02 pomieszczenie gospodarcze winda 7,38 m2 zespół pomieszczeń kuchny-stołecznej

Przepust okablowania systemu SSP na poziom parteru do istniejącej centrali CSP, przepust uszczelnić masą ogniochronną

Moduł do komunikacji z automatyką wentylatora napowietrzającego

Wentylator napowietrzający

WN

drzwi napowietrzające

Łącznik G

Pawilon C

istn. materiał niepalny wełna mineralna

istn. EI 60

RE1 120

PRZEJAZD NA DZIEDZINIEC WEWNĘTRZNY

LEGENDA:

- CENTRALA SYGNALIZACJI POŻARU
- CZUJKA DYMU - OPTYCZNA NAD SUFITEM PODWIESZANYM
- CZUJKA DYMU - WIELOSENSOROWA
- WSKAŹNIK ZADZIAŁANIA CZUJKI
- RĘCZNY OSTRZEGACZ POŻARU
- MODUŁ 4-WEJŚCIA-4-WYJŚĆ
- ZASILACZ 24V
- SYGNALIZATOR AKUSTYCZNO-OPTYCZNY WEWNĘTRZNY
- CO Centrala oddymiania klatki schodowej
- Przyciek oddymiania
- Przyciek przewietrzania
- Siłownik klapy oddymiania (na 2 piętrze)
- Czujka pogodowa wiatr-deszcz (na dachu)
- WN Wentylator napowietrzający zlokalizowany na poziomie piwnic

Modern Eko	Wojciech Świerczyński ul. Pietrusińskiego 12 lok.9 42-207 Częstochowa tel. 662 – 141 – 138
Inwestor:	Szpital Wojewódzki im. Kardynała Stefana Wyszyńskiego Al. Piłsudskiego 71, 18-404 Łomża
Faza:	**PROJEKT TECHNICZNY**
Branża:	Elektryczna
Temat:	**Przebudowa II piętra i części piwnicy Pawilonu H Szpitala Wojewódzkiego im. Kardynała Stefana Wyszyńskiego w Łomży** **DOSTOSOWANIE KLATEK SCHODOWYCH**
Adres inwestycji:	Al. Piłsudskiego 71, 18-404 Łomża działka nr 1219/13, identyfikator działki 206201_1.0001.1219/13
Projektował:	mgr inż. Grzegorz Dzalsh — SLO/0038/POOD/09 — upr. budowlane — 06.2024
Opracował:	mgr inż. Damian Olszewski — 06.2024
Sprawdził:	mgr inż. Marian Gorzkowski — SNO/0036/14 — specyfikacje elektryczne — 06.2024
RZUT PIWNIC - INSTALACJA SSP	Skala: **1:50** Nr rys.: **E111**

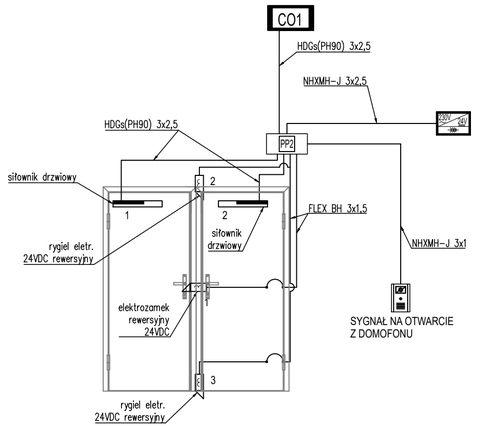

STEROWANIE ODDYMIANIEM KLATKI SCHODOWEJ

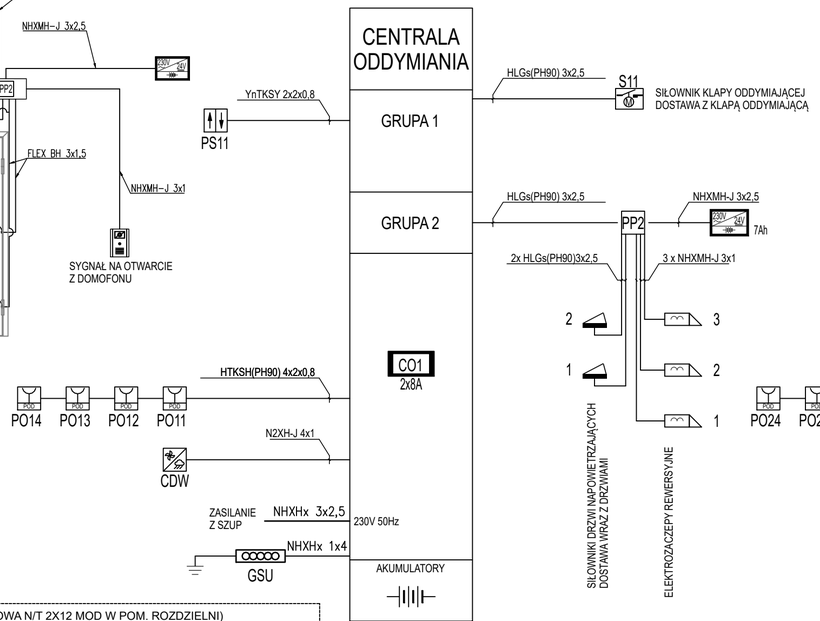

STEROWANIE ODDYMIANIEM KLATKI SCHODOWEJ

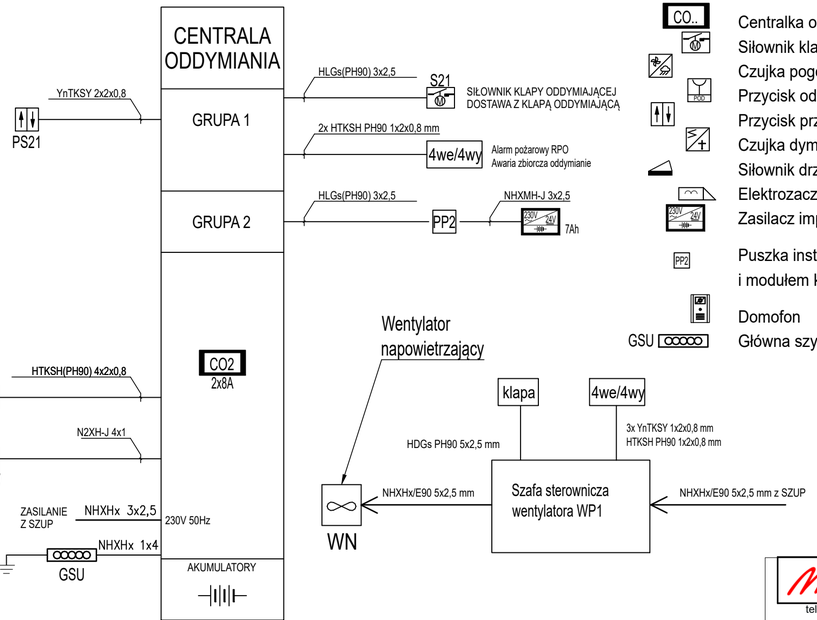

LEGENDA:

- CO.. — Centralka oddymiania klatki schodowej
- Siłownik klapy oddymiania
- Czujka pogodowa wiatr-deszcz (na dachu)
- PO0 — Przycisk oddymiania
- Przycisk przewietrzania
- Czujka dymu w systemie oddymiania klatki
- Siłownik drzwi napowietrzających
- Elektrozaczep rewersyjny (elektro-zwora)
- Zasilacz impulsowy 24VDC z akumulatorem
- PP2 — Puszka instalacyjna PIP, z przekaźnikiem pomocniczym i modułem kolejności włączenia
- Domofon
- GSU — Główna szyna uziemiająca

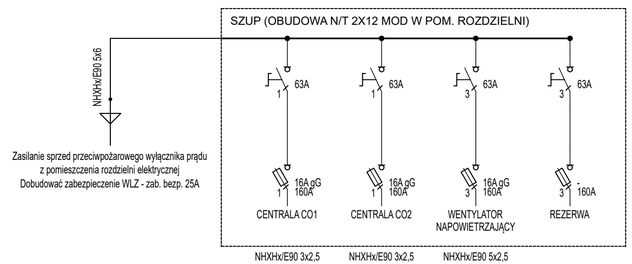

ModernEko
tel. 882 - 147 - 538
Wojciech Świerczyński
ul. Pietrusińskiego 12 lok.9
42-207 Częstochowa

Inwestor:	Szpital Wojewódzki im. Kardynała Stefana Wyszyńskiego Al. Piłsudskiego 11, 18-404 Łomża			
Faza:	**PROJEKT TECHNICZNY**			
Branża:	Elektryczna			
Temat:	**Przebudowa II piętra i części piwnicy Pawilonu H Szpitala Wojewódzkiego im. Kardynała Stefana Wyszyńskiego w Łomży.** **DOSTOSOWANIE KLATEK SCHODOWYCH**			
Adres inwestycji:	Al. Piłsudskiego 11, 18-404 Łomża, działka nr 12191/3, identyfikator działki 206201_1.0001.12191/3			
Projektował:	mgr inż. Grzegorz Drelich	SLK/0605/POOE/04	specjalność elektryczna	06.2024
Opracował:	mgr inż. Damian Olszewski			06.2024
Sprawdził:	mgr inż. Marian Gorzkowski	330/DOŚ/14	specjalność elektryczna	06.2024
SCHEMAT ODDYMIANIA KLATEK SCHODOWYCH			Skala:	Nr rys.
			-:--	**E201**

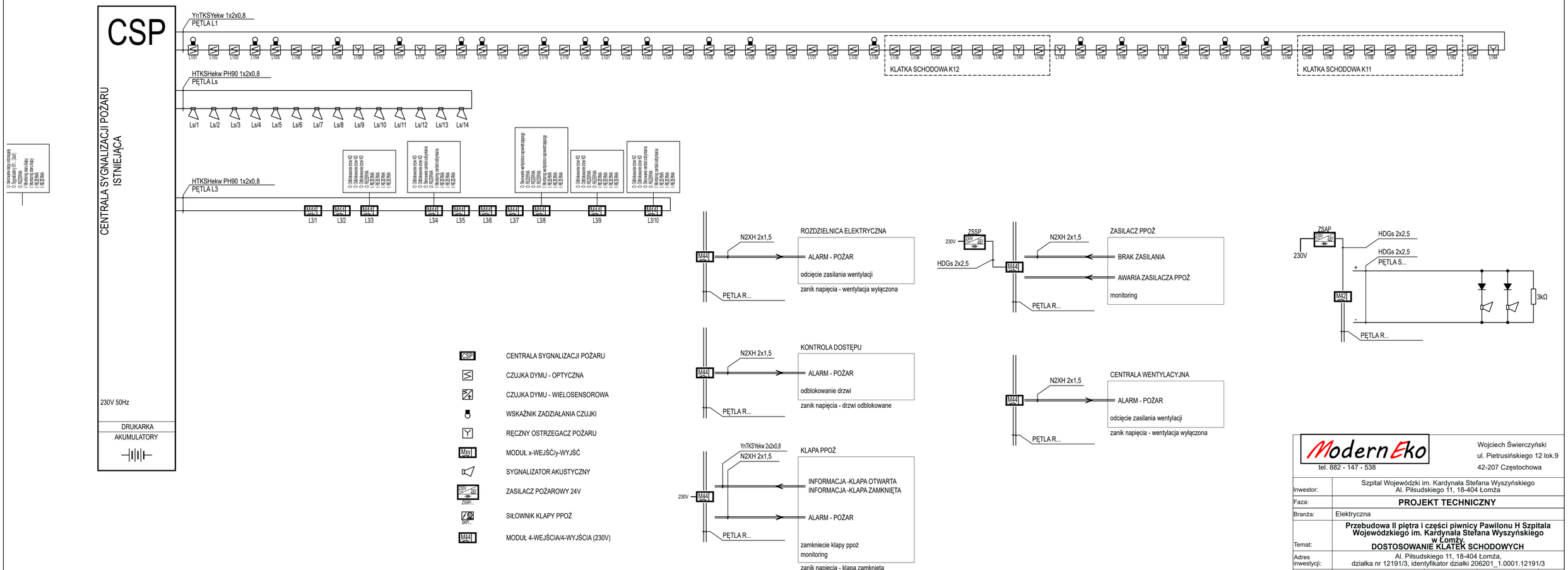

ModernEko

tel. 882 - 147 - 538

Wojciech Świerczyński
ul. Pietrusińskiego 12 lok.9
42-207 Częstochowa

Inwestor:	Szpital Wojewódzki im. Kardynała Stefana Wyszyńskiego Al. Piłsudskiego 11, 18-404 Łomża				
Faza:	**PROJEKT TECHNICZNY**				
Branża:	Elektryczna				
Temat:	**Przebudowa II piętra i części piwnicy Pawilonu H Szpitala Wojewódzkiego im. Kardynała Stefana Wyszyńskiego w Łomży.** **DOSTOSOWANIE KLATEK SCHODOWYCH**				
Adres inwestycji:	Al. Piłsudskiego 11, 18-404 Łomża, działka nr 12191/3, identyfikator działki 206201_1.0001.12191/3				
Projektował:	mgr inż. Grzegorz Drelich	SLK/0605/POOE/04	specjalność elektryczna	06.2024	
Opracował:	mgr inż. Damian Olszewski			06.2024	
Sprawdził:	mgr inż. Marian Gorzkowski	330/DOŚ/14	specjalność elektryczna	06.2024	
SCHEMAT INSTALACJI SSP				Skala:	Nr rys.
				-:--	**E301**

LEGENDA:

- MAGISTRALA RS485 (b2ca)
- CKD — CENTRALA KONTROLI DOSTĘPU
- MANIPULATOR
- KONTROLA DOSTĘPU - JEDNOSTRONNA
- KONTROLA DOSTĘPU - DWUSTRONNA
- KONTAKTRON
- R# — CZYTNIK KART
- CZYTNIK KART Z KLAWIATURĄ
- ZAMEK ELEKTROMAGNETYCZNY
- PRZYCISK WYJŚCIA
- PRZYCISK WYJŚCIA AWARYJNEGO
- ZA — ZASILACZ BUFOROWY

KONTROLA DOSTĘPU JEDNOSTRONNA

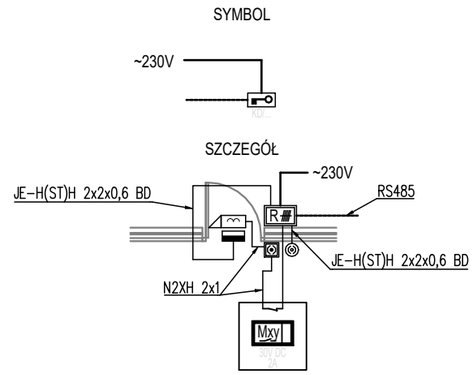

KONTROLA DOSTĘPU JEDNOSTRONNA DRZWI DWUSKRZYDŁOWE

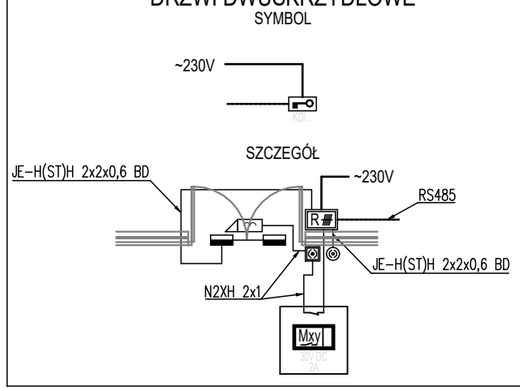

KONTROLA DOSTĘPU DWUSTRONNA

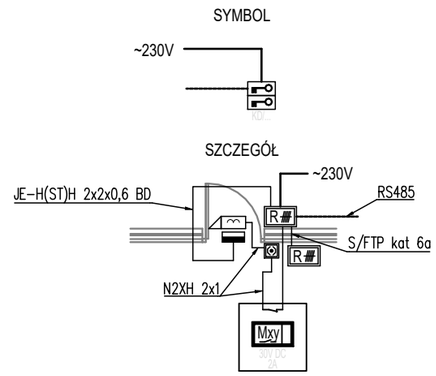

KONTROLA DOSTĘPU DWUSTRONNA DRZWI DWUSKRZYDŁOWE

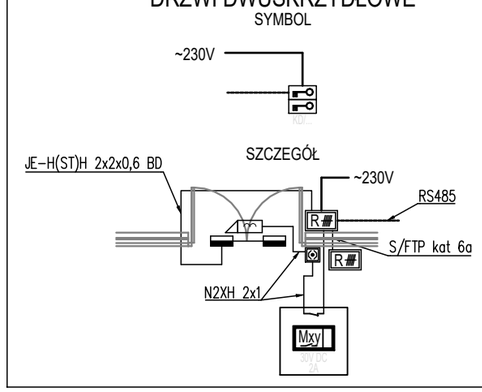

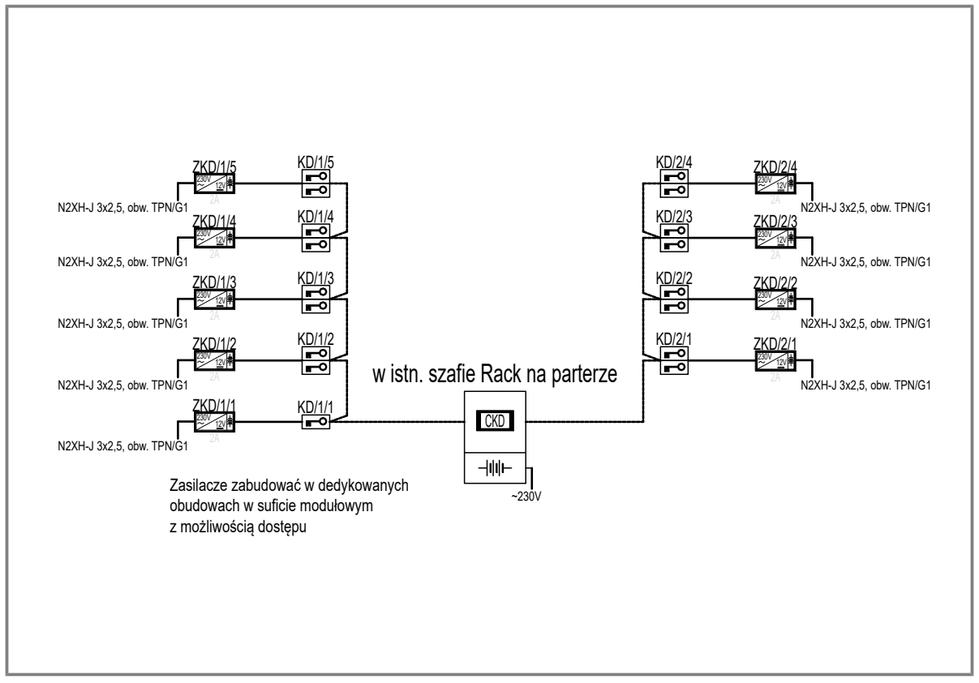

ModernEko
tel. 882 - 147 - 538

Wojciech Świerczyński
ul. Piłsudskiego 12 lok.9
42-207 Częstochowa

Inwestor:	Szpital Wojewódzki im. Kardynała Stefana Wyszyńskiego Al. Piłsudskiego 11, 18-404 Łomża				
Faza:	**PROJEKT TECHNICZNY**				
Branża:	Elektryczna				
Temat:	**Przebudowa II piętra i części piwnicy Pawilonu H Szpitala Wojewódzkiego im. Kardynała Stefana Wyszyńskiego w Łomży. DOSTOSOWANIE KLATEK SCHDOWYCH**				
Adres inwestycji:	Al. Piłsudskiego 11, 18-404 Łomża, działka nr 12191/3, identyfikator działki 206201_1.0001.12191/3				
Projektował:	mgr inż. Grzegorz Drelich	SLK/0605/POOE/04	specjalność elektryczna	06.2024	
Opracował:	mgr inż. Damian Olszewski			06.2024	
Sprawdził:	mgr inż. Marian Gorzkowski	330/DOŚ/14	specjalność elektryczna	06.2024	
SCHEMAT INSTALACJI KONTROLI DOSTĘPU				Skala:	Nr rys.
				-:--	**E401**

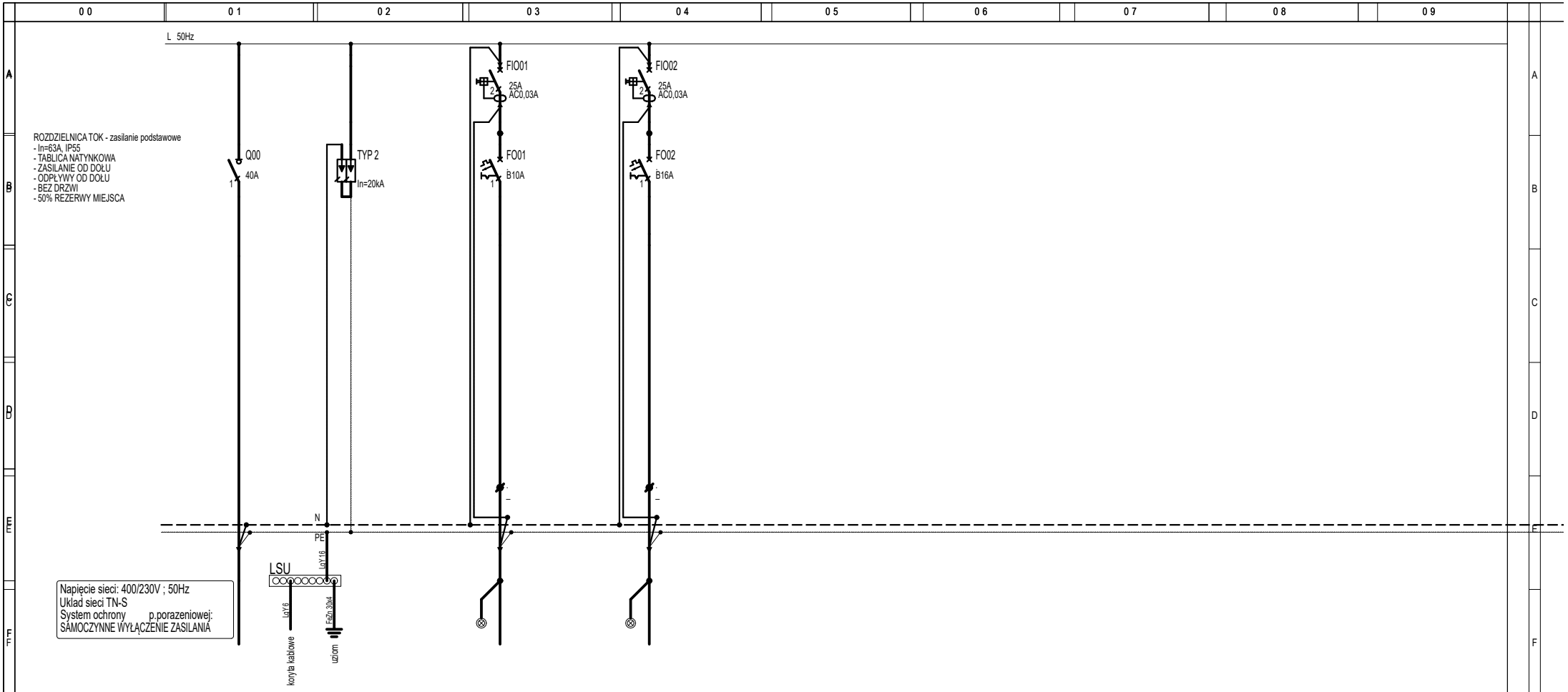

NR OBWODU/No.CIRCUIT	TON/TOK	R1/FSA		O1		KD1
TYP KABLA/CABLE TYPE	N2XH-J 3x4			N2XH-J 3x1,5		N2XH-J 3x2,5
MOC/POWER				0,7kW		2,0kW
OPIS DESCRIPTION	ZASILANIE Z ISTN. TON DOBUDOWAĆ ZAB. BEZP. 25A	OGRANICZNIK PRZEPIĘĆ TYP2		OŚWIETLENIE OGÓLNE		ZASILACZE KONTROLI DOSTĘPU

Modern Eko
tel. 882 - 147 - 538
Wojciech Świerczyński
ul. Pietrusińskiego 12 lok.9
42-207 Częstochowa

Temat:

Przebudowa II piętra i części piwnicy Pawilonu H Szpitala Wojewódzkiego im. Kardynała Stefana Wyszyńskiego w Łomży.
KLATKI SCHODOWE

Inwestor:	**Szpital Wojewódzki im. Kardynała Stefana Wyszyńskiego AL. Piłsudskiego 11; 18-404 Łomża**
Faza:	**PROJEKT TECHNICZNY**
Branża:	Elektryczna

Adres inwestycji:	Al. Piłsudskiego 11, 18-404 Łomża, działka nr 12191/3, identyfikator działki 206201_1.0001.12191/3				
Projektant:	mgr inż. Grzegorz Drelich	SLK/0605/POOE/04	specjalność elektryczna	06.2024	
Sprawdził:	mgr inż. Marian Gorzkowski	330/DOŚ/14	specjalność elektryczna	06.2024	
Schemat tablicy TOK..				Skala: -	Nr rysunku IE-501 ark. 121

A4