	KONTROLA DOSTĘPU - JEDNOSTRONNA
	KONTROLA DOSTĘPU - DWUSTRONNA
CR1	CZUJNIK RUCHU I OBECNOŚCI 360°, 16A, IP44 DOSTROPOWY UNIWERSALNY
	WYPUST ZASILAJĄCY 1-FAZOWY Z REZERWĄ PRZEWODU ZASILAJĄCEGO 3 METRY

ModernEko
tel. 882 - 147 - 538
Wojciech Świerczyński
ul. Pietrusińskiego 12 lok.9
42-207 Częstochowa

Inwestor:	Szpital Wojewódzki im. Kardynała Stefana Wyszyńskiego Al. Piłsudskiego 11, 18-404 Łomża				
Faza:	**PROJEKT WYKONAWCZY**				
Branża:	Elektryczna				
Temat:	**Przebudowa II piętra i części piwnicy Pawilonu H Szpitala Wojewódzkiego im. Kardynała Stefana Wyszyńskiego w Łomży. DOSTOSOWANIE KLATEK SCHODOWYCH**				
Adres inwestycji:	Al. Piłsudskiego 11, 18-404 Łomża, działka nr 12191/3, identyfikator działki 206201_1.0001.12191/3				
Projektował:	mgr inż. Grzegorz Drelich	SLK/0605/POOE/04	specjalność elektryczna	06.2024	
Opracował:	mgr inż. Damian Olszewski			06.2024	
Sprawdził:	mgr inż. Marian Gorzkowski	330/DOŚ/14	specjalność elektryczna	06.2024	
RZUT KLATEK SCHODOWYCH - INSTALACJA OŚWIETLENIA I KONTROLI DOSTĘPU				Skala: **1:50**	Nr rys. **E101**

LEGENDA:

Symbol	Opis
CSP	CENTRALA SYGNALIZACJI POŻARU ISTNIEJĄCA
	CZUJKA DYMU - OPTYCZNA
	CZUJKA DYMU - WIELOSENSOROWA
	WSKAŹNIK ZADZIAŁANIA CZUJKI
	RĘCZNY OSTRZEGACZ POŻARU
M44	MODUŁ 4-WEJŚĆ/4-WYJŚĆ
	SYGNALIZATOR AKUSTYCZNO-OPTYCZNY WEWNĘTRZNY
	SYGNALIZATOR AKUSTYCZNO-OPTYCZNY ZEWNĘTRZNY
	SIŁOWNIK KLAPY ODCINAJĄCEJ 230V NC
DSZ	DETEKTOR ZASYSAJĄCY
	PUNKT ZASYSAJĄCY W SZYBIE WINDY
	KONTROLA DOSTĘPU - JEDNOSTRONNA
	KONTROLA DOSTĘPU - DWUSTRONNA

ModernEko
tel. 882 - 147 - 538

Wojciech Świerczyński
ul. Pietrusińskiego 12 lok.9
42-207 Częstochowa

Inwestor:	Szpital Wojewódzki im. Kardynała Stefana Wyszyńskiego Al. Piłsudskiego 11, 18-404 Łomża				
Faza:	**PROJEKT WYKONAWCZY**				
Branża:	Elektryczna				
Temat:	**Przebudowa II piętra i części piwnicy Pawilonu H Szpitala Wojewódzkiego im. Kardynała Stefana Wyszyńskiego w Łomży. DOSTOSOWANIE KLATEK SCHODOWYCH**				
Adres inwestycji:	Al. Piłsudskiego 11, 18-404 Łomża, działka nr 12191/3, identyfikator działki 206201_1.0001.12191/3				
Projektował:	mgr inż. Grzegorz Drelich	SLK/0605/POOE/04	specjalność elektryczna	06.2024	
Opracował:	mgr inż. Damian Olszewski			06.2024	
Sprawdził:	mgr inż. Marian Gorzkowski	330/DOŚ/14	specjalność elektryczna	06.2024	
RZUT KLATEK SCHODOWYCH - INSTALACJA SSP				Skala: **1:50**	Nr rys. **E102**

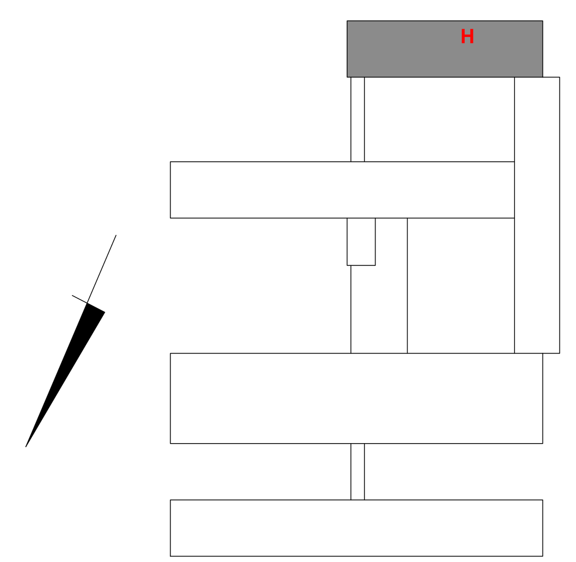

LEGENDA:

- CSP — CENTRALA SYGNALIZACJI POŻARU
- CZUJKA DYMU - OPTYCZNA NAD SUFITEM PODWIESZANYM
- CZUJKA DYMU - WIELOSENSOROWA
- WSKAŹNIK ZADZIAŁANIA CZUJKI
- RĘCZNY OSTRZEGACZ POŻARU
- M44 — MODUŁ 4-WEJŚĆ/4-WYJŚĆ
- 230V/24V ZSSP/... — ZASILACZ 24V
- SYGNALIZATOR AKUSTYCZNO-OPTYCZNY WEWNĘTRZNY

- CO — Centrala oddymiania klatki schodowej
- Przycisk oddymiania
- Przycisk przewietrzania
- Siłownik klapy oddymiania (na 2 piętrze)
- Czujka pogodowa wiatr-deszcz (na dachu)
- WN — Wentylator napowietrzający zlokalizowany na poziomie piwnic

ModernEko
tel. 882 - 147 - 538
Wojciech Świerczyński
ul. Pietrusińskiego 12 lok.9
42-207 Częstochowa

Inwestor:	Szpital Wojewódzki im. Kardynała Stefana Wyszyńskiego Al. Piłsudskiego 11, 18-404 Łomża				
Faza:	**PROJEKT WYKONAWCZY**				
Branża:	Elektryczna				
Temat:	**Przebudowa II piętra i części piwnicy Pawilonu H Szpitala Wojewódzkiego im. Kardynała Stefana Wyszyńskiego w Łomży. DOSTOSOWANIE KLATEK SCHODOWYCH**				
Adres inwestycji:	Al. Piłsudskiego 11, 18-404 Łomża, działka nr 12191/3, identyfikator działki 206201_1.0001.12191/3				
Projektował:	mgr inż. Grzegorz Drelich	SLK/0605/POOE/04	specjalność elektryczna	06.2024	
Opracował:	mgr inż. Damian Olszewski			06.2024	
Sprawdził:	mgr inż. Marian Gorzkowski	330/DOŚ/14	specjalność elektryczna	06.2024	
RZUT PIWNIC - INSTALACJA SSP				Skala: **1:50**	Nr rys. **E111**

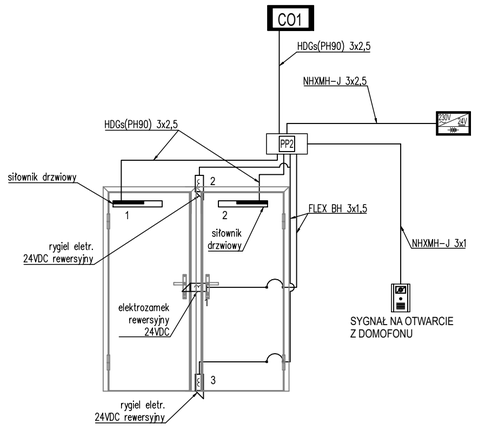

STEROWANIE ODDYMIANIEM KLATKI SCHODOWEJ

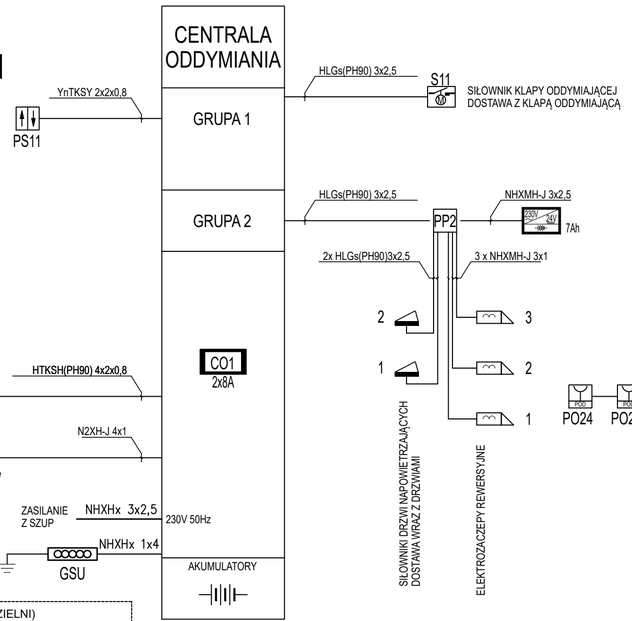

STEROWANIE ODDYMIANIEM KLATKI SCHODOWEJ

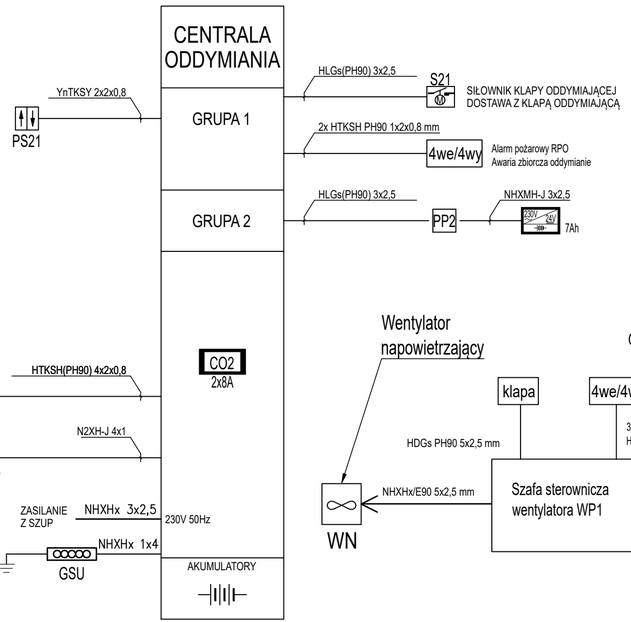

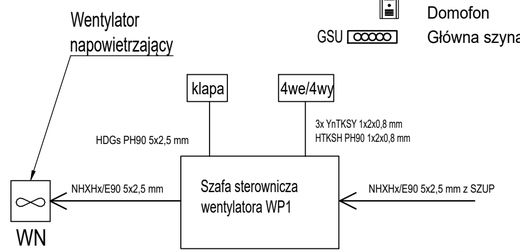

LEGENDA:

- CO.. — Centralka oddymiania klatki schodowej
- Siłownik klapy oddymiania
- Czujka pogodowa wiatr-deszcz (na dachu)
- PO0 — Przycisk oddymiania
- Przycisk przewietrzania
- Czujka dymu w systemie oddymiania klatki
- Siłownik drzwi napowietrzających
- Elektrozaczep rewersyjny (elektro-zwora)
- 230V 4W — Zasilacz impulsowy 24VDC z akumulatorem
- PP2 — Puszka instalacyjna PIP, z przekaźnikiem pomocniczym i modułem kolejności włączenia
- Domofon
- GSU — Główna szyna uziemiająca

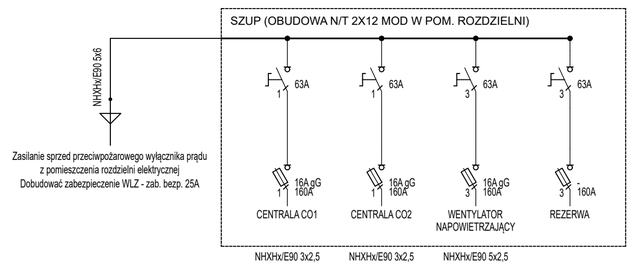

ModernEko
tel. 882 - 147 - 538
Wojciech Świerczyński
ul. Pietrusińskiego 12 lok.9
42-207 Częstochowa

Inwestor:	Szpital Wojewódzki im. Kardynała Stefana Wyszyńskiego Al. Piłsudskiego 11, 18-404 Łomża				
Faza:	**PROJEKT WYKONAWCZY**				
Branża:	Elektryczna				
Temat:	**Przebudowa II piętra i części piwnicy Pawilonu H Szpitala Wojewódzkiego im. Kardynała Stefana Wyszyńskiego w Łomży.** **DOSTOSOWANIE KLATEK SCHODOWYCH**				
Adres inwestycji:	Al. Piłsudskiego 11, 18-404 Łomża, działka nr 12191/3, identyfikator działki 206201_1.0001.12191/3				
Projektował:	mgr inż. Grzegorz Drelich	SLK/0605/POOE/04	specjalność elektryczna	06.2024	
Opracował:	mgr inż. Damian Olszewski			06.2024	
Sprawdził:	mgr inż. Marian Gorzkowski	330/DOŚ/14	specjalność elektryczna	06.2024	
SCHEMAT ODDYMIANIA KLATEK SCHODOWYCH				Skala: -:--	Nr rys. **E201**

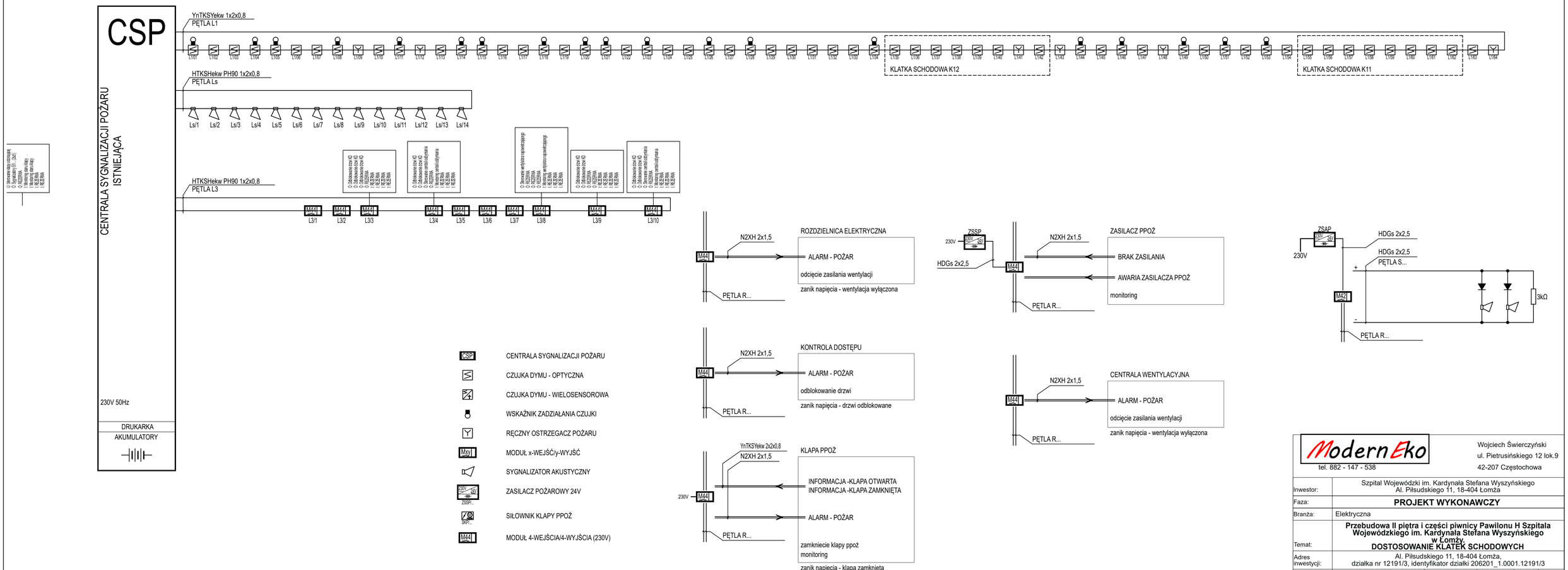

ModernEko tel. 882 - 147 - 538	Wojciech Świerczyński ul. Pietrusińskiego 12 lok.9 42-207 Częstochowa			
Inwestor:	Szpital Wojewódzki im. Kardynała Stefana Wyszyńskiego Al. Piłsudskiego 11, 18-404 Łomża			
Faza:	**PROJEKT WYKONAWCZY**			
Branża:	Elektryczna			
Temat:	**Przebudowa II piętra i części piwnicy Pawilonu H Szpitala Wojewódzkiego im. Kardynała Stefana Wyszyńskiego w Łomży.** **DOSTOSOWANIE KLATEK SCHODOWYCH**			
Adres inwestycji:	Al. Piłsudskiego 11, 18-404 Łomża, działka nr 12191/3, identyfikator działki 206201_1.0001.12191/3			
Projektował:	mgr inż. Grzegorz Drelich	SLK/0605/POOE/04	specjalność elektryczna	06.2024
Opracował:	mgr inż. Damian Olszewski			06.2024
Sprawdził:	mgr inż. Marian Gorzkowski	330/DOŚ/14	specjalność elektryczna	06.2024
SCHEMAT INSTALACJI SSP			Skala: -:--	Nr rys. **E301**

LEGENDA:

- MAGISTRALA RS485 (b2ca)
- CKD — CENTRALA KONTROLI DOSTĘPU
- MANIPULATOR
- KONTROLA DOSTĘPU - JEDNOSTRONNA
- KONTROLA DOSTĘPU - DWUSTRONNA
- KONTAKTRON
- R# — CZYTNIK KART
- CZYTNIK KART Z KLAWIATURĄ
- ZAMEK ELEKTROMAGNETYCZNY
- PRZYCISK WYJŚCIA
- PRZYCISK WYJŚCIA AWARYJNEGO
- ZA — ZASILACZ BUFOROWY

KONTROLA DOSTĘPU JEDNOSTRONNA

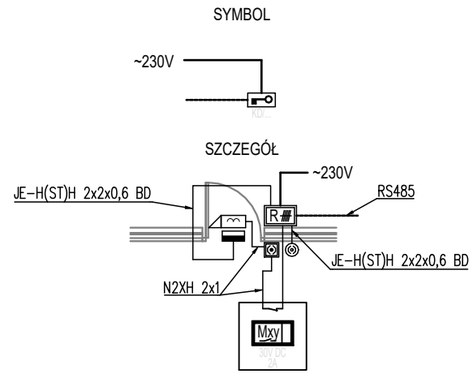

KONTROLA DOSTĘPU JEDNOSTRONNA DRZWI DWUSKRZYDŁOWE

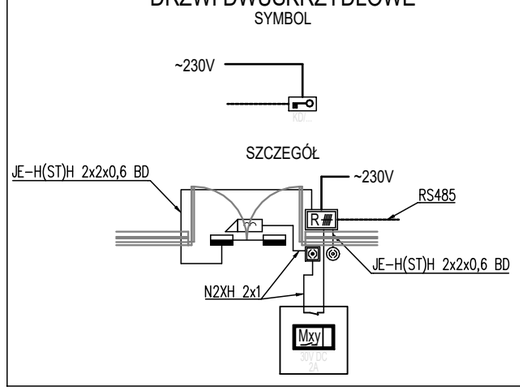

KONTROLA DOSTĘPU DWUSTRONNA

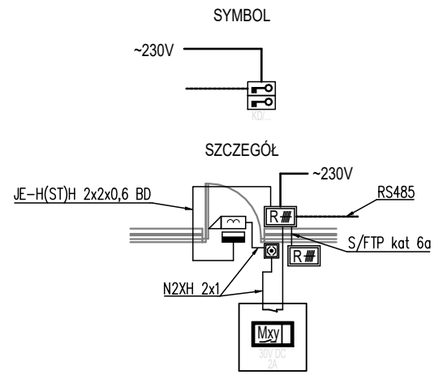

KONTROLA DOSTĘPU DWUSTRONNA DRZWI DWUSKRZYDŁOWE

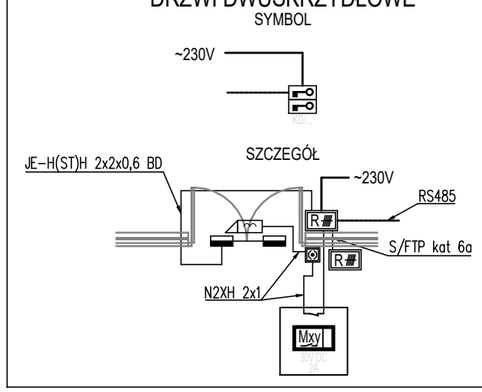

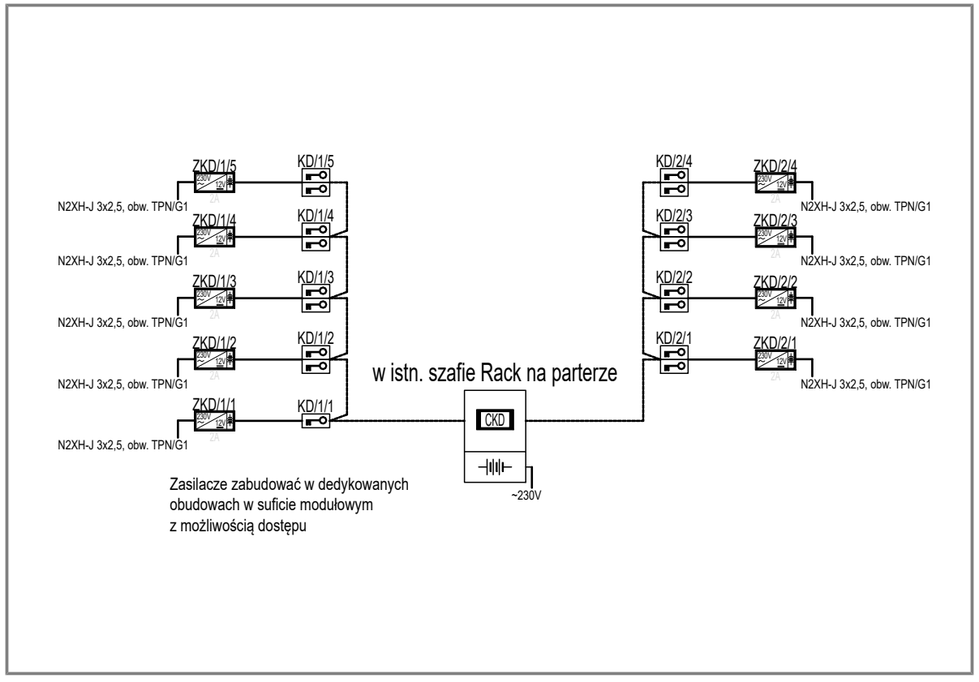

ModernEko
tel. 882 - 147 - 538

Wojciech Świerczyński
ul. Piłsudskiego 12 lok.9
42-207 Częstochowa

Inwestor:	Szpital Wojewódzki im. Kardynała Stefana Wyszyńskiego Al. Piłsudskiego 11, 18-404 Łomża				
Faza:	**PROJEKT WYKONAWCZY**				
Branża:	Elektryczna				
Temat:	**Przebudowa II piętra i części piwnicy Pawilonu H Szpitala Wojewódzkiego im. Kardynała Stefana Wyszyńskiego w Łomży. DOSTOSOWANIE KLATEK SCHDOWYCH**				
Adres inwestycji:	Al. Piłsudskiego 11, 18-404 Łomża, działka nr 12191/3, identyfikator działki 206201_1.0001.12191/3				
Projektował:	mgr inż. Grzegorz Drelich	SLK/0605/POOE/04	specjalność elektryczna	06.2024	
Opracował:	mgr inż. Damian Olszewski			06.2024	
Sprawdził:	mgr inż. Marian Gorzkowski	330/DOŚ/14	specjalność elektryczna	06.2024	
SCHEMAT INSTALACJI KONTROLI DOSTĘPU				Skala:	Nr rys.
				-:--	**E401**

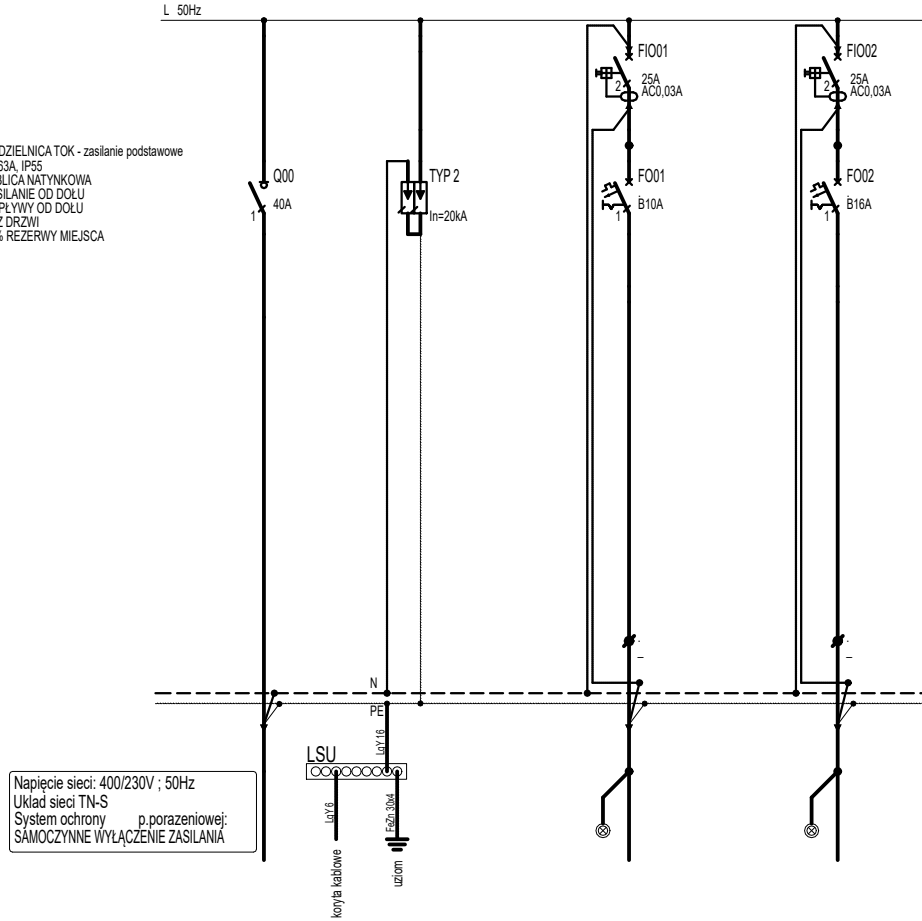

NR OBWODU/No.CIRCUIT	TON/TOK	R1/FSA		O1		KD1
TYP KABLA/CABLE TYPE	N2XH-J 3x4			N2XH-J 3x1,5		N2XH-J 3x2,5
MOC/POWER				0,7kW		2,0kW
OPIS DESCRIPTION	ZASILANIE Z ISTN. TON DOBUDOWAĆ ZAB. BEZP. 25A	OGRANICZNIK PRZEPIĘĆ TYP2		OŚWIETLENIE OGÓLNE		ZASILACZE KONTROLI DOSTĘPU

Modern Eko
tel. 882 - 147 - 538
Wojciech Świerczyński
ul. Pietrusińskiego 12 lok.9
42-207 Częstochowa

Temat:

Przebudowa II piętra i części piwnicy Pawilonu H Szpitala Wojewódzkiego im. Kardynała Stefana Wyszyńskiego w Łomży.
KLATKI SCHODOWE

Adres inwestycji: Al. Piłsudskiego 11, 18-404 Łomża, działka nr 12191/3, identyfikator działki 206201_1.0001.12191/3

Projektant:	mgr inż. Grzegorz Drelich	SLK/0605/POOE/04	specjalność elektryczna	06.2024
Sprawdził:	mgr inż. Marian Gorzkowski	330/DOŚ/14	specjalność elektryczna	06.2024

Inwestor: **Szpital Wojewódzki im. Kardynała Stefana Wyszyńskiego AL. Piłsudskiego 11; 18-404 Łomża**

Faza: **PROJEKT WYKONAWCZY**

Branża: Elektryczna

Schemat tablicy TOK..

Skala: -

Nr rysunku IE-501
ark. 121

A4