ZESTAWIENIE STALI ZBROJENIOWEJ NR01												
LP.	NR	ø	#	DŁ.	ILOŚĆ	ILOŚĆ ELEM.	DŁUGOŚĆ CAŁKOWITA					UWAGI
							RB400	RB500B				
							[m]					
		[mm]	[mm]	[cm]	[szt.]	[szt.]	#6	#8	#10	#12	#16	
II	KB-1 (szt. 1)											
	01		12	864	50	1				432.00		
	02		12	734	18	1				132.12		
	03		12	461	50	1				230.50		
	04		12	396	18	1				71.28		
	05		12	84	26	1				21.84		
	06		12	71	26	1				18.46		
	07		12	120	68	1				81.60		
	08		12	60	110	1				66.00		
	09		12	55	12	1				6.60		
	10		12	120	16	1				19.20		
	101		8	332	168	1		557.76				strzemiona
	102		8	172	162	1		278.64				strzemiona
	103		8	66	12	1		7.92				strzemiona
	104		8	50	12	1		6.00				strzemiona
DŁUGOŚĆ RAZEM				[m]			0	850.32	0	1079.60	0	
MASA JEDNOSTKOWA				[kg/mb]			0.222	0.395	0.617	0.888	1.580	
MASA PRĘTÓW WG ŚREDNICY				[kg]			0	336	0	959	0	
MASA PRĘTÓW WG GATUNKU				[kg]			0	1295				
MASA RAZEM				[kg]			1295					

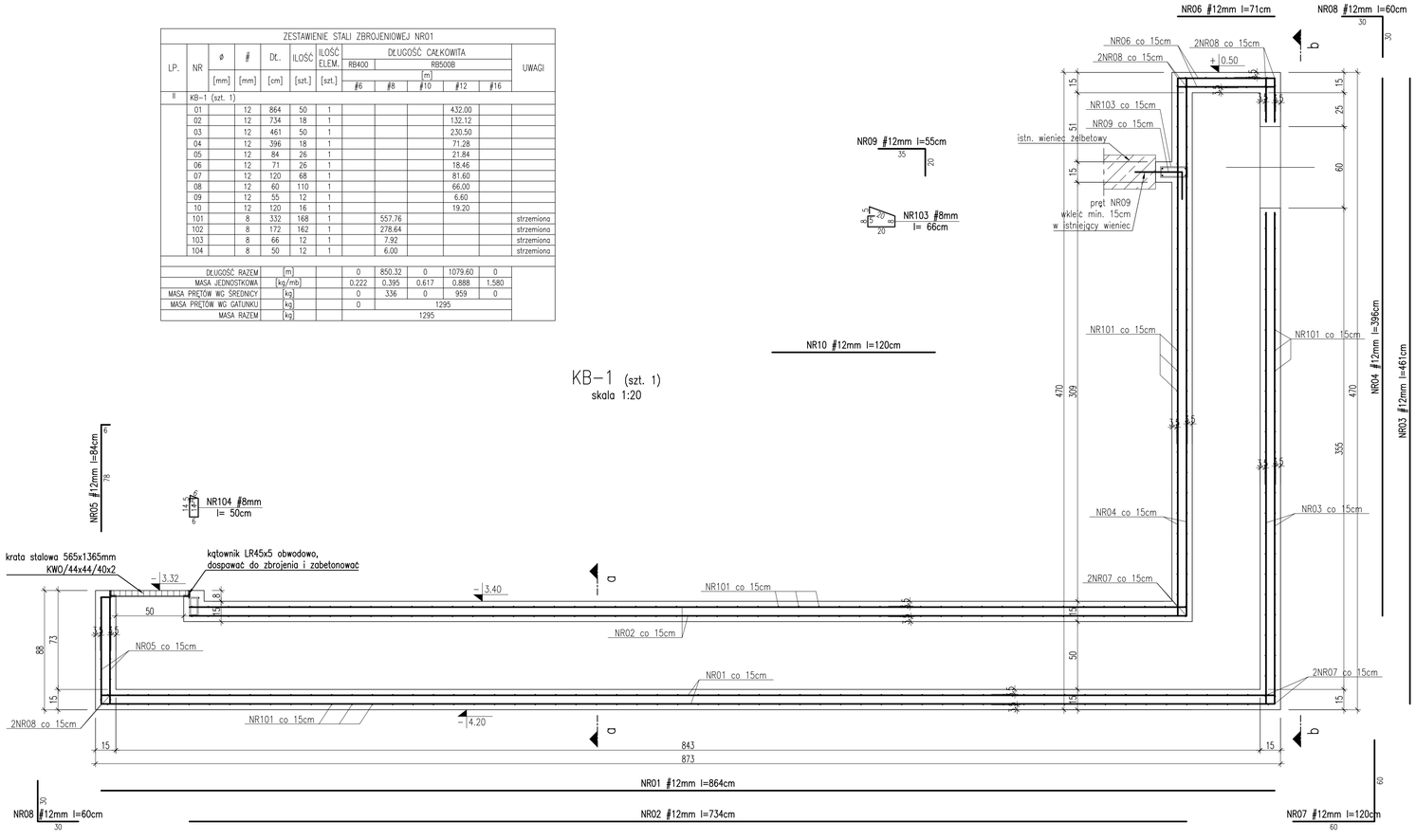

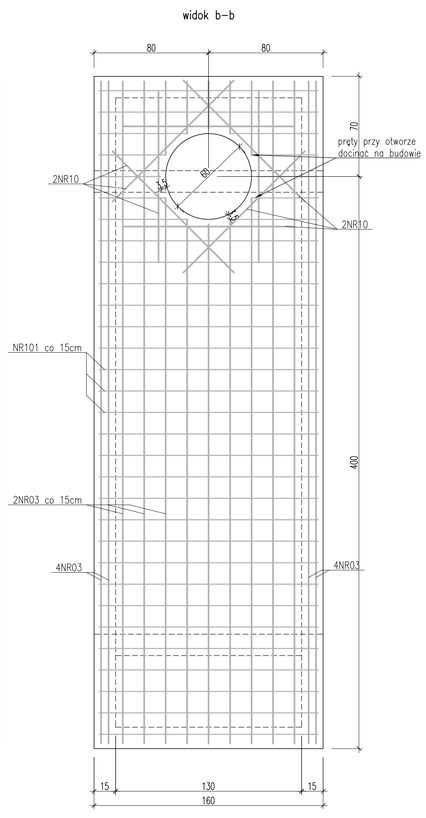

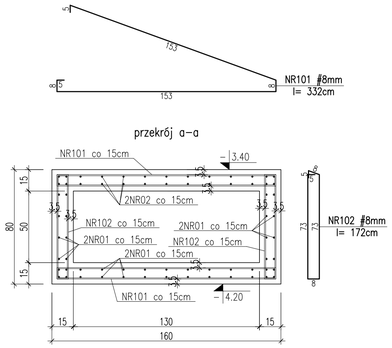

MATERIAŁ:
- beton konstrukcyjny C25/30 W8
- beton podkładowy C8/10
- stal zbrojeniowa:
  ø < #8mm: f_{yk}=400Mpa, kl. B (RB400)
  ø >= #8mm: f_{yk}=500Mpa, kl. C (B500SP)
- otulina gr. 3,5cm

Modern Eko
tel. 882 - 147 - 538
Wojciech Świerczyński
ul. Pietrusińskiego 12 lok.9
42-207 Częstochowa

Inwestor:	Szpital Wojewódzki im. Kardynała Stefana Wyszyńskiego Al. Piłsudskiego 11, 18-404 Łomża
Faza:	**PROJEKT WYKONAWCZY**
Branża:	Konstrukcyjna
Temat:	**Przebudowa II piętra i części piwnicy Pawilonu H Szpitala Wojewódzkiego im. Kardynała Stefana Wyszyńskiego w Łomży.**
Adres inwestycji:	Al. Piłsudskiego 11, 18-404 Łomża, działka nr 12191/3, identyfikator działki 206201_1.0001.12191/3
Projektant:	mgr inż. Grzegorz Gałuszka MAP/0363/POCK/12 specjalność konstrukcyjna 06.2024
Sprawdził:	mgr inż. Elżbieta Ochocka LAN-VII/83861/136/87 specjalność konstr.-bud. 06.2024
ELEMENTY ŻELBETOWE: KB-1	Skala: 1:20 Nr rys. K03