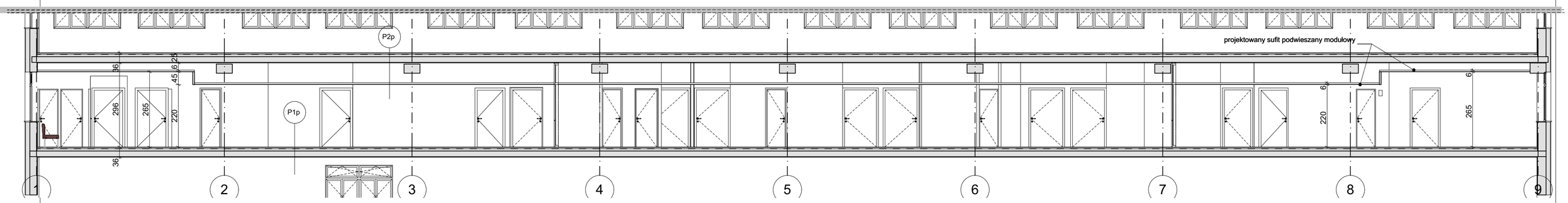

PRZEKRÓJ C-C - STAN DOCELOWY

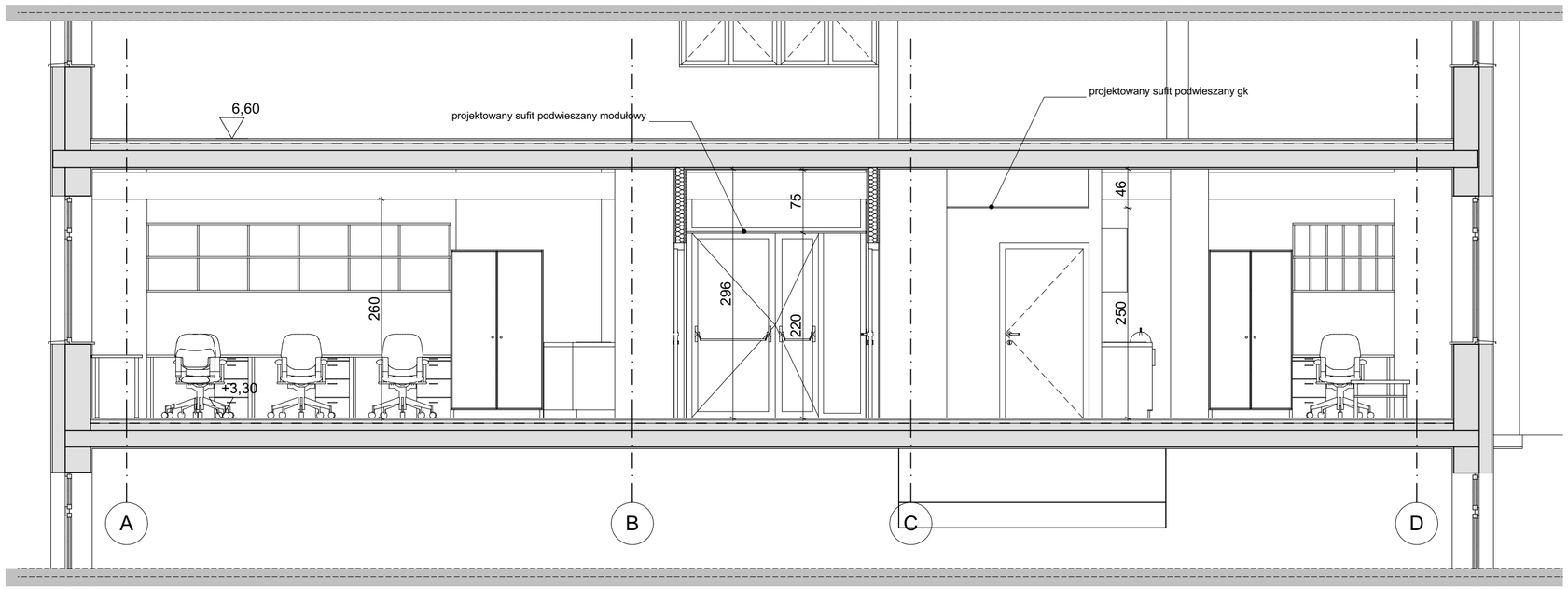

PRZEKRÓJ B-B - STAN DOCELOWY

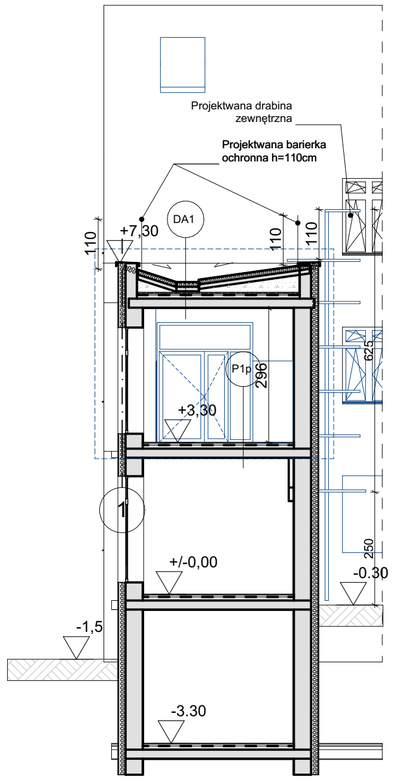

PRZEKRÓJ A-A
ŁĄCZNIK G

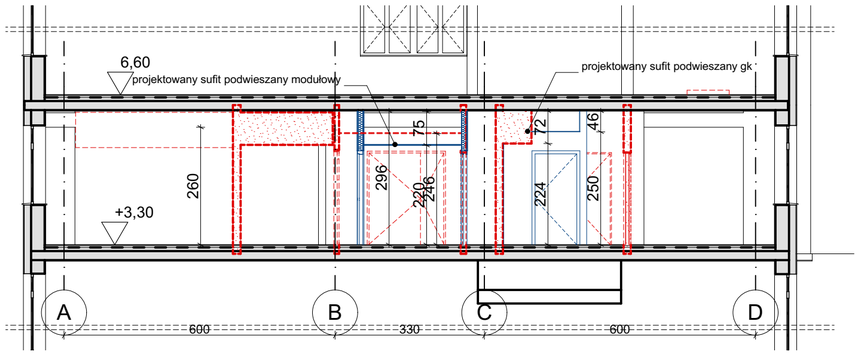

PRZEKRÓJ B-B - PROJEKTOWANE ZMIANY

WARSTWY PROJEKTOWANE:

P1p **STROP MIĘDZYKONDYGNACYJNY PODŁOGA**

2 mm wykładzina PCV bezspoinowa
izolacja folia w płynie (pom. mokre)
8 mm samopoziomująca masa szpachlowa
5 cm wylewka cementowa zbrojona siatką
1mm folia PE
mata wygłuszająca
1 cm podkład wyrównawczy
Demontaż wszystkich istniejących
warstw posadzkowych do poziomu stropu
strop akerman

P2p **STROP MIĘDZYKONDYGNACYJNY SUFIT**

Wykładzina PCV
gładź cementowa
2x papa na lepiku
styropian na lepiku asfaltowym
Strop Akermana
tynk
PROJEKTOWANY SUFIT PODWIESZANY

ZAKRES OPRACOWANIA

Modern Eko
tel. 882 - 147 - 538
Wojciech Świerczyński
ul. Pietrusińskiego 12 lok.9
42-207 Częstochowa

Inwestor:	Szpital Wojewódzki im. Kardynała Stefana Wyszyńskiego AL. Piłsudskiego 11; 18-404 Łomża
Faza:	**PROJEKT ARCHITEKTONICZNO - BUDOWLANY**
Branża:	Architektoniczna
Temat:	**Przebudowa pomieszczeń I piętra Pawilonu H oraz łącznika G na potrzeby Pododdziału Onkologii i Centrum Zdrowia Psychicznego Szpitala Wojewódzkiego im. Kardynała Stefana Wyszyńskiego w Łomży**
Adres inwestycji:	Szpital Wojewódzki im. Kardynała Stefana Wyszyńskiego AL. Piłsudskiego 11; 18-404 Łomża; działka nr 12191/3; obręb Łomża 1;jednostka ew. Łomża miasto 206201

Projektant:	mgr. inż. arch Marta Kaczor-Zięba	11/SLOKK/2017	specjalność architektoniczna	12.2021
Sprawdził:	mgr. inż. arch. Marek Kozieł	27/2010/DOIA	specjalność architektoniczna	12.2021

Przekrój A-A, B-B, C-C - stan docelowy	Skala: 1:100, 1:50	Nr rysunku A.6